Puna në lartësi mund të jetë e sigurt

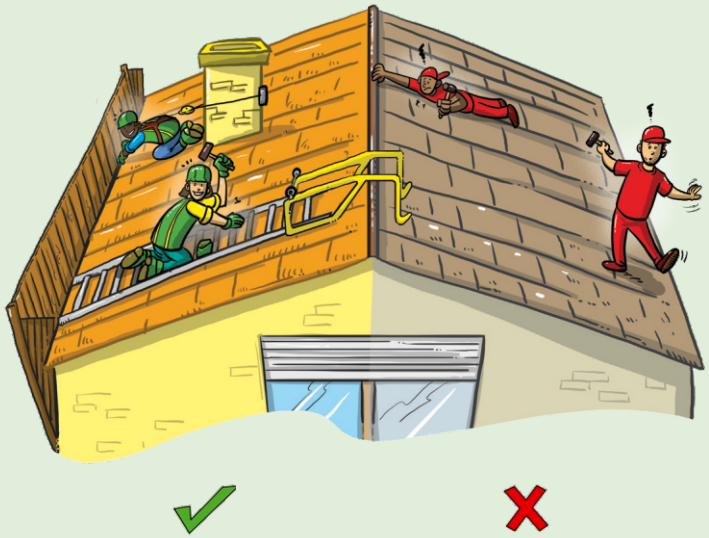

Puna në çati

Vendosni 'Sloganin e fushatës' ose 'Deklaratë të përgjithshme për sigurinë'

'Vendosni logot e organizatave të përfshira'

Puna në çati

Nëse punoni në çati pa masa mbrojtëse, mund të bini:

- Nga çatija
- Në hapësirat apo vrimat e çative
- Nëpërmjet materialeve të thyeshme mbuluese për çatitë dhe dritareve në çati

Të gjitha punimet në çati duhet të planifikohen paraprakisht, duhet të kontrollohen në mënyrën e duhur dhe d uhet të kryhen vetëm nga punëtorë me njohuritë dhe kompetencat e nevojshme për atë punë. Të gjitha vendet e punës që kanë rrezikshmëri rënieje, duhet të sigurohen në mënyrën e duhur.

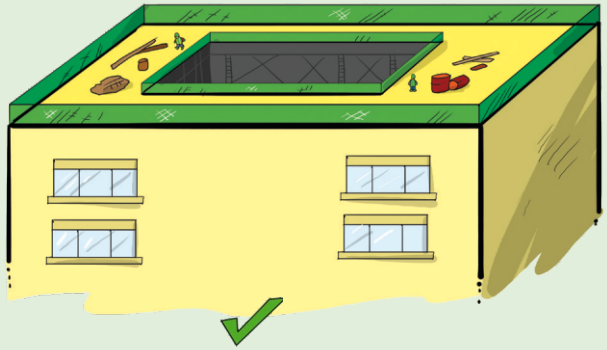

Nëse nuk është e mundur të vendosen parmakë mbrojtës dhe traversa, duhet të ekzistojnë masat alternative, si p.sh. një rrjet sigurie ose pajisje sigurie të lidhura me ganxha sigurie.

Masat e kontrollit për të parandaluar rënien e punëtorëve mund të përfshijnë një rampë të sipërme mbrojtëse në një lartësi prej rreth 1 metër dhe një rampë të mesme mbrojtës në një lartësi prej rreth gjysmë metri mbi platformën e punës. Është gjithashtu e nevojshme të përdoret një traversë për të parandaluar rënien objekteve mbi njerëzit që punojnë nën të

Kur aktivitetet kryhen mbi çati të rrëshqitshme, zakonisht është e nevojshme të ketë mbrojtje përkatëse dhe të mjaftueshme në anët e çatisë.

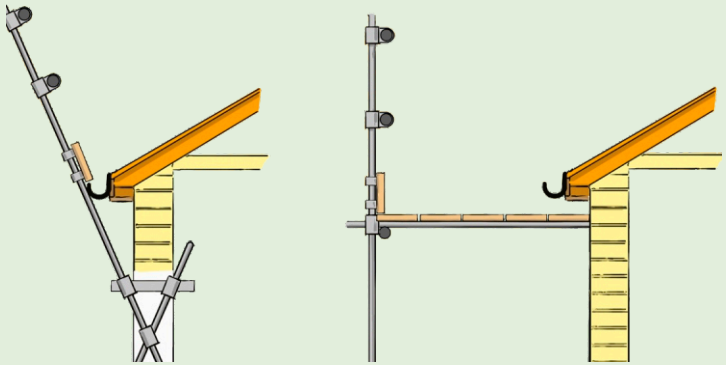

KUJDES: Nëse çatia është bërë me materiale të thyeshme, vendosni platforma për të ecur, kapakë mbrojtës për sipërfaqen e xhamit ose merrni masa të tjera për të parandaluar rënien e punëtorëve nga çatia.

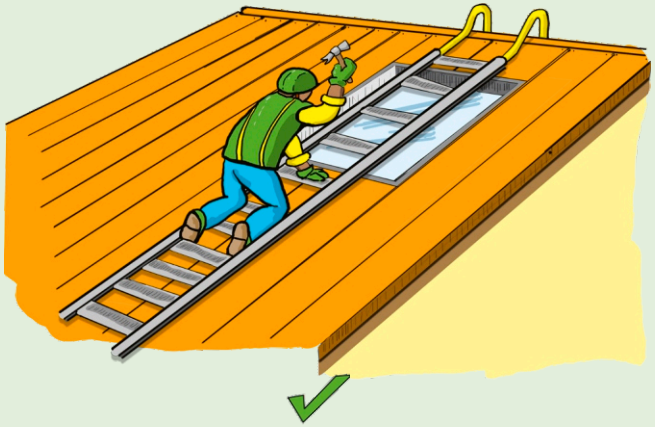

Kur ndërtohen çati prej çeliku rreziku i rënies mund të zvogëlohet duke instaluar platforma të lëvizshme pune me ashensor.

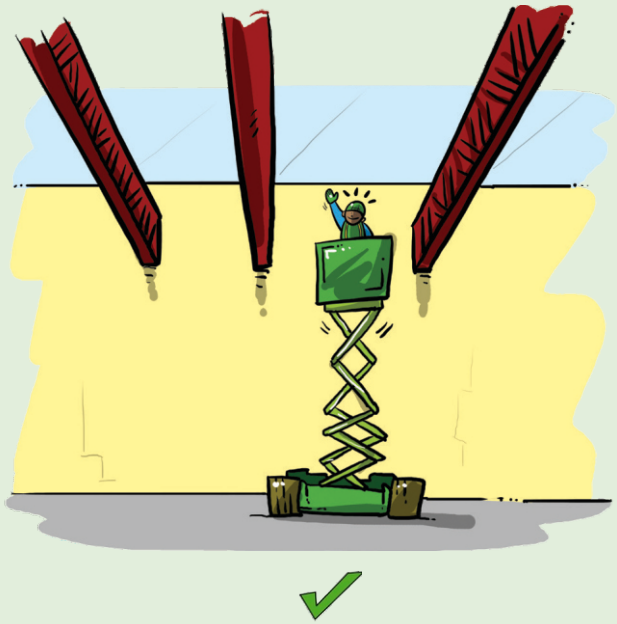

Në të gjitha zonat e punës ku ekziston rreziku i rënies, duhet të ketë mbrojtje 360 °. Kjo arrihet përmes rampave të dyfishta mbrojtëse, traversave që pengojnë rrëshqitjen dhe sigurimit të një hapësire minimale midis platformave të punës dhe çfarëdolloj objekti. Rrjetat dhe rripat mbrojtës mund të rrisin sigurinë. Megjithatë, të gjitha këto nuk mund të parandalojnë rënien, por vetëm mund të zbusin pasojat e saj

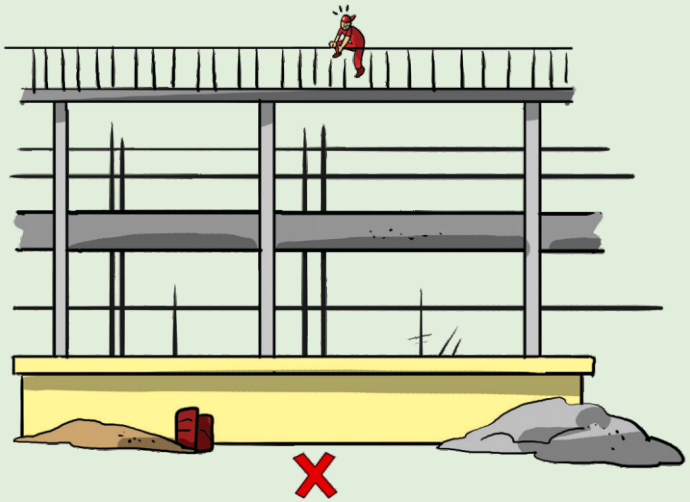

‘Vendosni kontaktet e organizatave të përfshira’